MeterSprings
www.meterspec.it

MOLLA COMPRESSIONE C0600-067-0880M

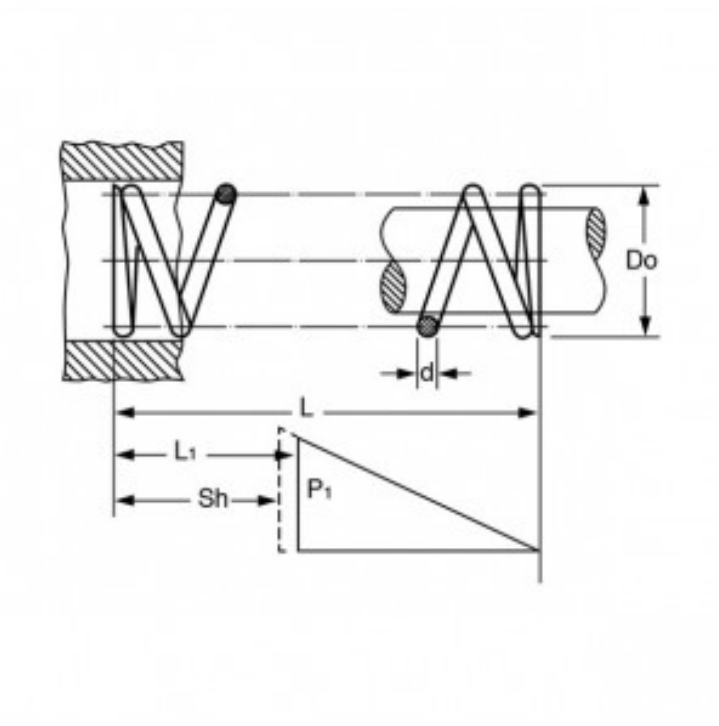

Caratteristiche prodotto

Materiale: ACCIAIO AL CARBONIO C85
L - Lungh. Libera (mm): 22.35
Do - Diam. Esterno (mm): 15.24
d - Diametro Filo (mm): 1.7
L1 - Lungh. Min. Lavoro (mm): 11.68
Sh - Lungh. a Pacco (mm): 10.19
P1 - Carico a L1 (N): 93.41
R - Carico di Flessione Unitario (N/mm): 8.76