MeterSprings
www.meterspec.it

MOLLA COMPRESSIONE C0600-045-1380M

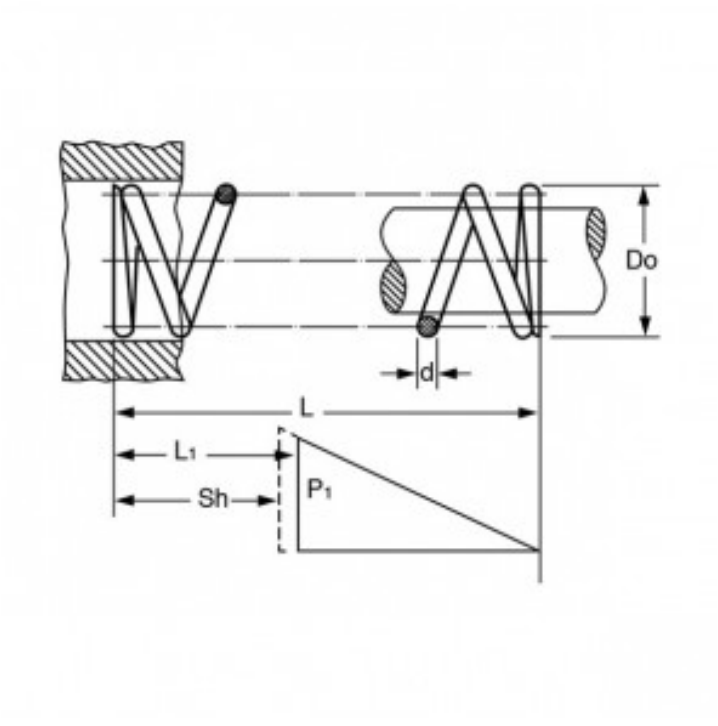

Caratteristiche prodotto

Materiale: ACCIAIO AL CARBONIO C85
L - Lungh. Libera (mm): 35.05
Do - Diam. Esterno (mm): 15.24
d - Diametro Filo (mm): 1.14
L1 - Lungh. Min. Lavoro (mm): 13.72
Sh - Lungh. a Pacco (mm): 7.77
P1 - Carico a L1 (N): 26.69
R - Carico di Flessione Unitario (N/mm): 1.24