MeterSprings
www.meterspec.it

MOLLA COMPRESSIONE C0480-074-3500M

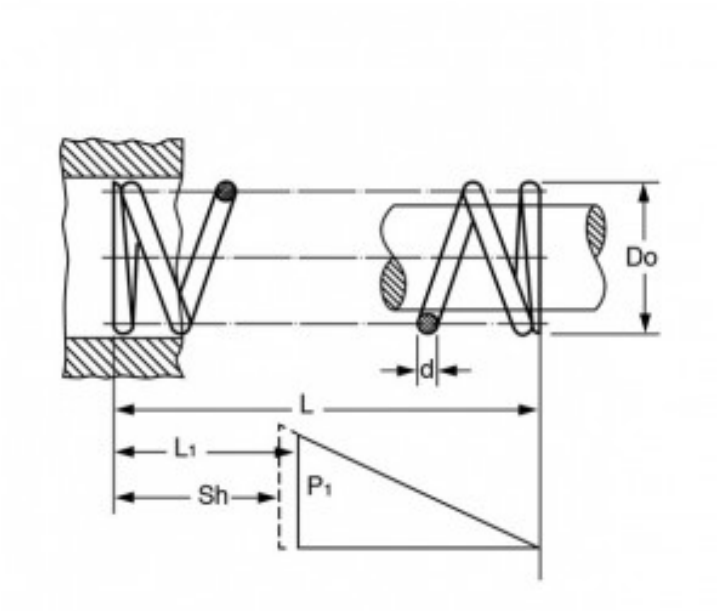

Caratteristiche prodotto

Materiale: ACCIAIO AL CARBONIO C85
L - Lungh. Libera (mm): 88.9
Do - Diam. Esterno (mm): 12.19
d - Diametro Filo (mm): 1.88
L1 - Lungh. Min. Lavoro (mm): 59.79
Sh - Lungh. a Pacco (mm): 45.52
P1 - Carico a L1 (N): 154.75
R - Carico di Flessione Unitario (N/mm): 5.32