MeterSprings
www.meterspec.it

MOLLA COMPRESSIONE C0480-059-2750M

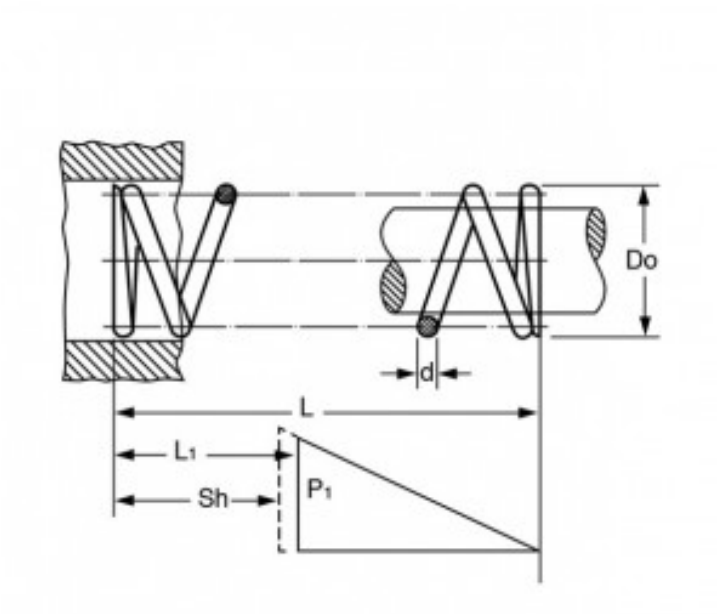

Caratteristiche prodotto

Materiale: ACCIAIO AL CARBONIO C85
L - Lungh. Libera (mm): 69.85
Do - Diam. Esterno (mm): 12.19
d - Diametro Filo (mm): 1.5
L1 - Lungh. Min. Lavoro (mm): 39.24
Sh - Lungh. a Pacco (mm): 26.97
P1 - Carico a L1 (N): 83.4
R - Carico di Flessione Unitario (N/mm): 2.73