MeterSprings
www.meterspec.it

MOLLA COMPRESSIONE C0480-051-0750M

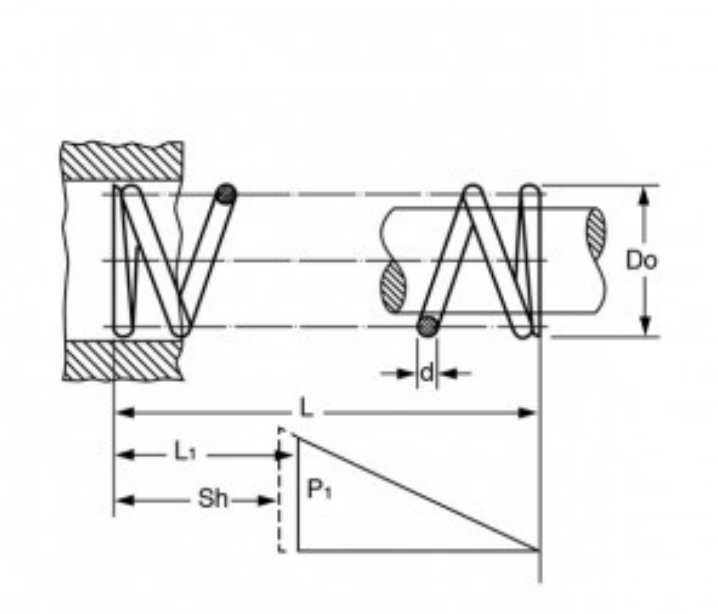

Caratteristiche prodotto

Materiale: ACCIAIO AL CARBONIO C85
L - Lungh. Libera (mm): 19.05
Do - Diam. Esterno (mm): 12.19
d - Diametro Filo (mm): 1.3
L1 - Lungh. Min. Lavoro (mm): 10.62
Sh - Lungh. a Pacco (mm): 8.13
P1 - Carico a L1 (N): 55.65
R - Carico di Flessione Unitario (N/mm): 6.6