MeterSprings
www.meterspec.it

MOLLA COMPRESSIONE C0480-045-0750M

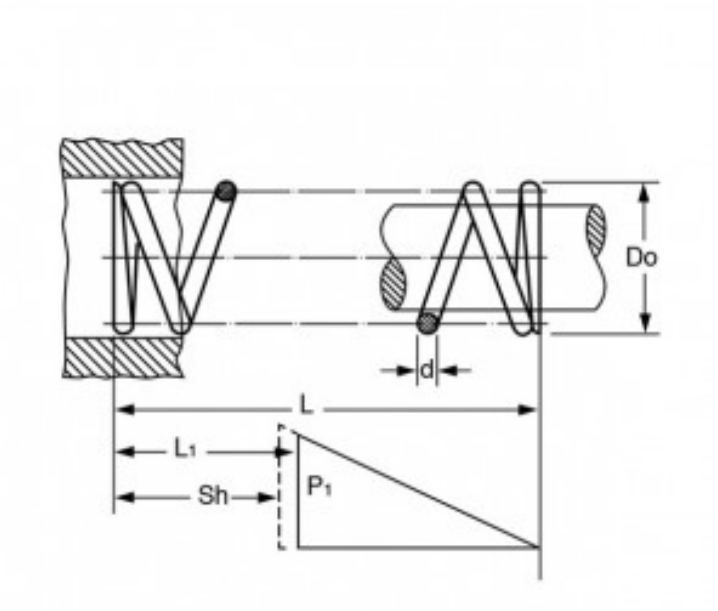

Caratteristiche prodotto

Materiale: ACCIAIO AL CARBONIO C85
L - Lungh. Libera (mm): 19.05
Do - Diam. Esterno (mm): 12.19
d - Diametro Filo (mm): 1.14
L1 - Lungh. Min. Lavoro (mm): 8.38
Sh - Lungh. a Pacco (mm): 6.15
P1 - Carico a L1 (N): 40.92
R - Carico di Flessione Unitario (N/mm): 3.85