MeterSprings
www.meterspec.it

MOLLA COMPRESSIONE C0480-042-2000M

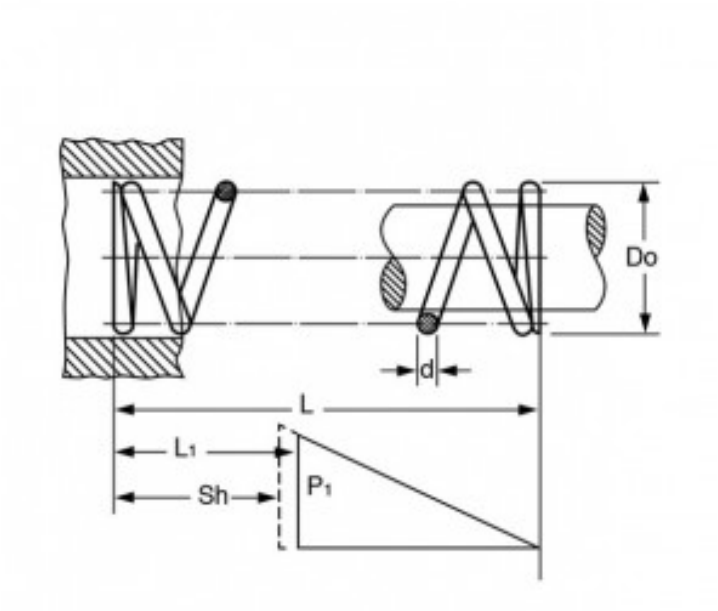

Caratteristiche prodotto

Materiale: ACCIAIO AL CARBONIO C85
L - Lungh. Libera (mm): 50.8
Do - Diam. Esterno (mm): 12.19
d - Diametro Filo (mm): 1.07
L1 - Lungh. Min. Lavoro (mm): 21.23
Sh - Lungh. a Pacco (mm): 11.73
P1 - Carico a L1 (N): 34.7
R - Carico di Flessione Unitario (N/mm): 1.17