MeterSprings
www.meterspec.it

MOLLA COMPRESSIONE C1460-135-3000M

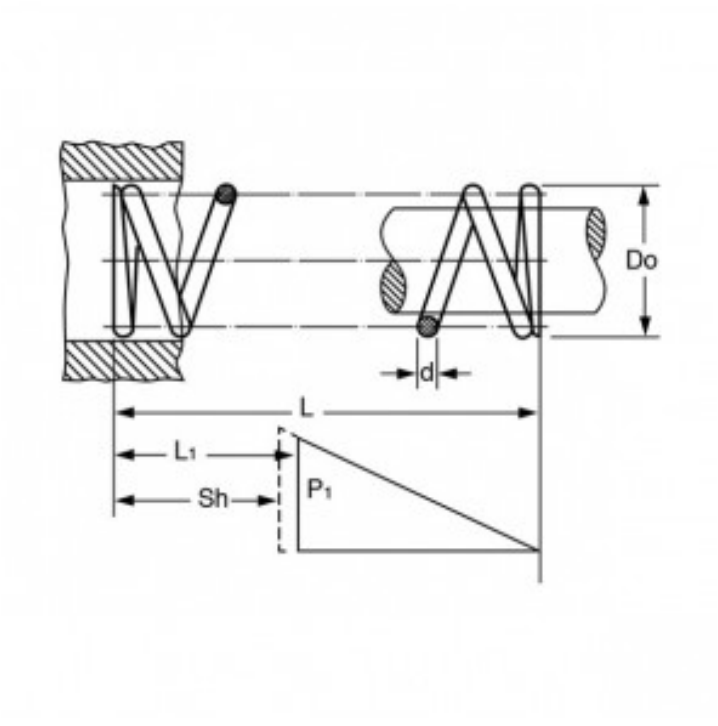

Caratteristiche prodotto

Materiale: ACCIAIO AL CARBONIO C85
L - Lungh. Libera (mm): 76.2
Do - Diam. Esterno (mm): 37.08
d - Diametro Filo (mm): 3.43
L1 - Lungh. Min. Lavoro (mm): 45.26
Sh - Lungh. a Pacco (mm): 28.02
P1 - Carico a L1 (N): 196.11
R - Carico di Flessione Unitario (N/mm): 6.34