MeterSprings
www.meterspec.it

MOLLA COMPRESSIONE C0455-046-0880M

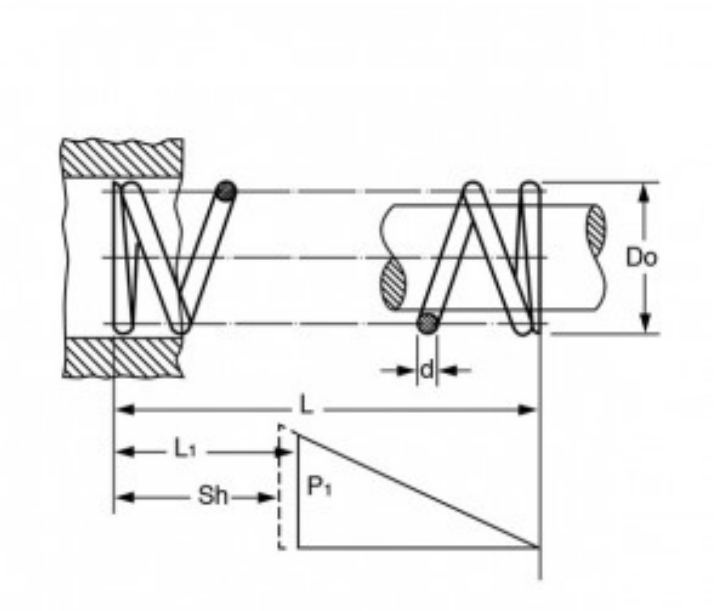

Caratteristiche prodotto

Materiale: ACCIAIO AL CARBONIO C85
L - Lungh. Libera (mm): 22.35
Do - Diam. Esterno (mm): 11.56
d - Diametro Filo (mm): 1.17
L1 - Lungh. Min. Lavoro (mm): 11.76
Sh - Lungh. a Pacco (mm): 8.15
P1 - Carico a L1 (N): 43.86
R - Carico di Flessione Unitario (N/mm): 4.13