MeterSprings
www.meterspec.it

MOLLA COMPRESSIONE C0420-072-2000M

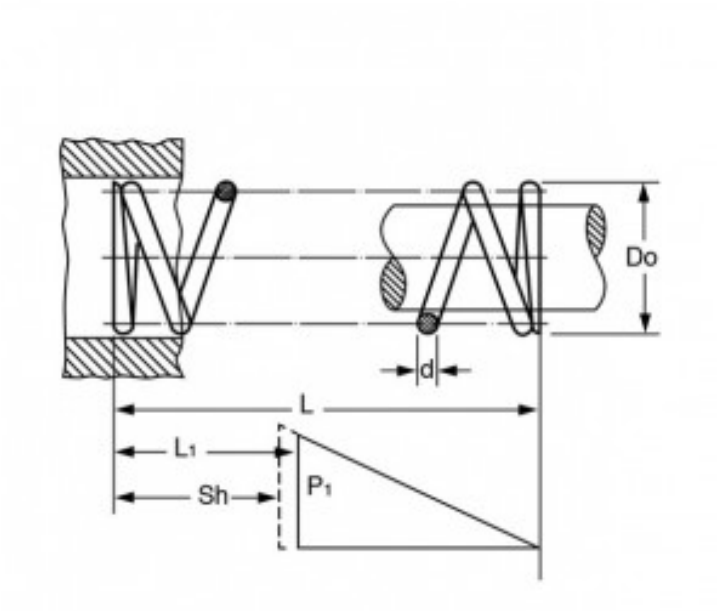

Caratteristiche prodotto

Materiale: ACCIAIO AL CARBONIO C85
L - Lungh. Libera (mm): 50.8
Do - Diam. Esterno (mm): 10.67
d - Diametro Filo (mm): 1.83
L1 - Lungh. Min. Lavoro (mm): 36.35
Sh - Lungh. a Pacco (mm): 31.6
P1 - Carico a L1 (N): 162.49
R - Carico di Flessione Unitario (N/mm): 11.24