MeterSprings
www.meterspec.it

MOLLA COMPRESSIONE C0420-059-1500M

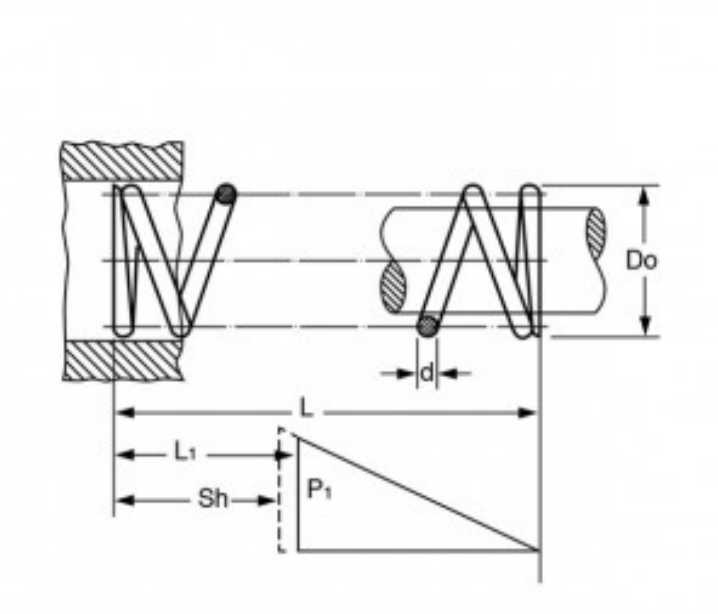

Caratteristiche prodotto

Materiale: ACCIAIO AL CARBONIO C85
L - Lungh. Libera (mm): 38.1
Do - Diam. Esterno (mm): 10.67
d - Diametro Filo (mm): 1.5
L1 - Lungh. Min. Lavoro (mm): 23.85
Sh - Lungh. a Pacco (mm): 19.18
P1 - Carico a L1 (N): 94.3
R - Carico di Flessione Unitario (N/mm): 6.62