MeterSprings
www.meterspec.it

MOLLA COMPRESSIONE C0420-055-1000M

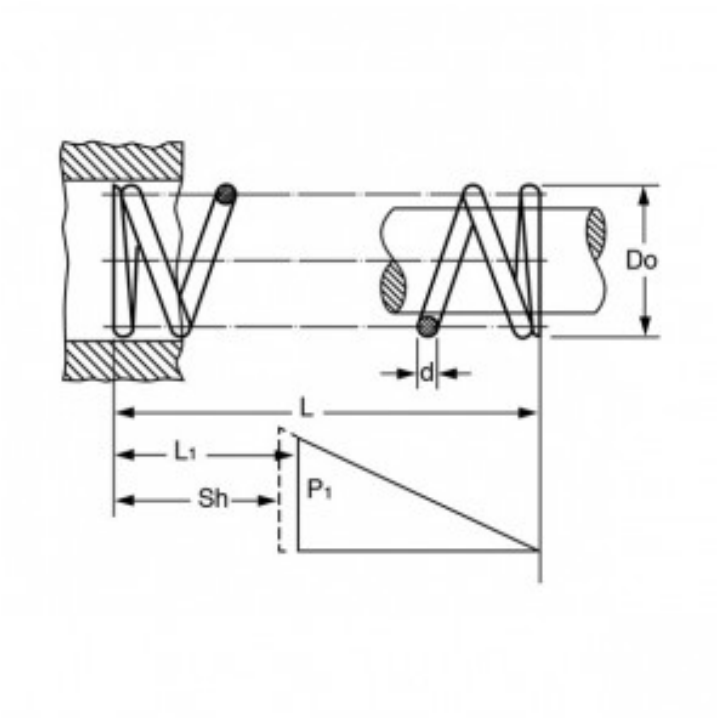

Caratteristiche prodotto

Materiale: ACCIAIO AL CARBONIO C85
L - Lungh. Libera (mm): 25.4
Do - Diam. Esterno (mm): 10.67
d - Diametro Filo (mm): 1.4
L1 - Lungh. Min. Lavoro (mm): 15.24
Sh - Lungh. a Pacco (mm): 11.53
P1 - Carico a L1 (N): 80.07
R - Carico di Flessione Unitario (N/mm): 7.88