MeterSprings
www.meterspec.it

MOLLA COMPRESSIONE C0420-051-1500M

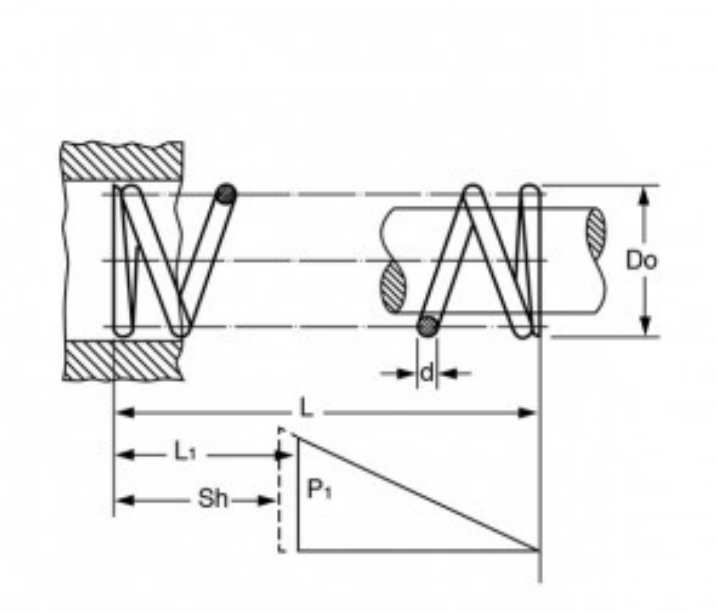

Caratteristiche prodotto

Materiale: ACCIAIO AL CARBONIO C85
L - Lungh. Libera (mm): 38.1
Do - Diam. Esterno (mm): 10.67
d - Diametro Filo (mm): 1.3
L1 - Lungh. Min. Lavoro (mm): 21.56
Sh - Lungh. a Pacco (mm): 15.42
P1 - Carico a L1 (N): 63.03
R - Carico di Flessione Unitario (N/mm): 3.8