MeterSprings
www.meterspec.it

MOLLA COMPRESSIONE C0360-055-0880M

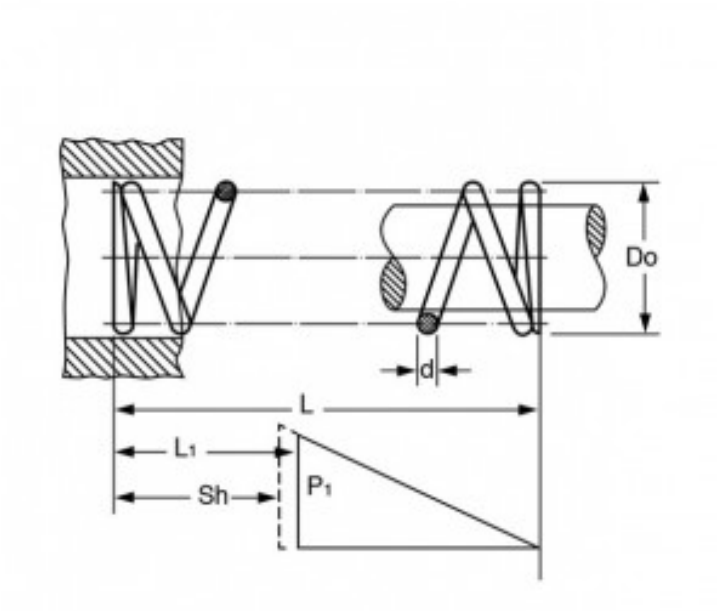

Caratteristiche prodotto

Materiale: ACCIAIO AL CARBONIO C85
L - Lungh. Libera (mm): 22.35
Do - Diam. Esterno (mm): 9.14
d - Diametro Filo (mm): 1.4
L1 - Lungh. Min. Lavoro (mm): 15.54
Sh - Lungh. a Pacco (mm): 12.8
P1 - Carico a L1 (N): 89.58
R - Carico di Flessione Unitario (N/mm): 13.19