MeterSprings
www.meterspec.it

MOLLA COMPRESSIONE C0360-047-1000M

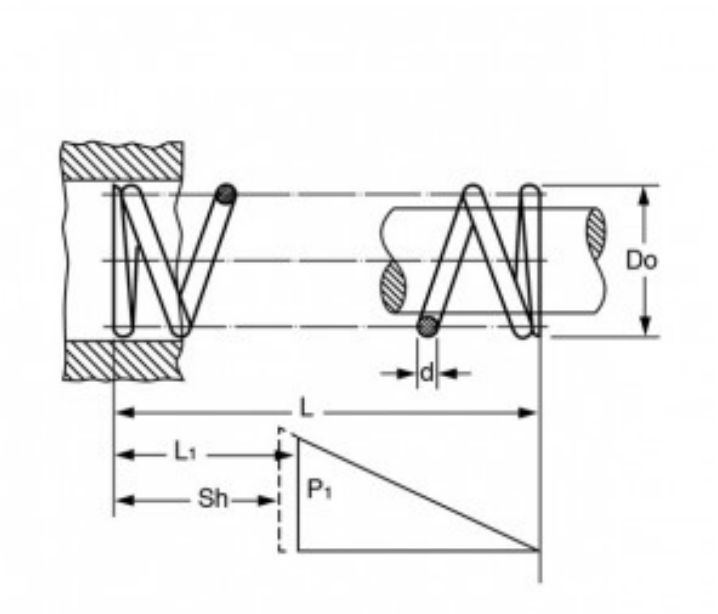

Caratteristiche prodotto

Materiale: ACCIAIO AL CARBONIO C85
L - Lungh. Libera (mm): 25.4
Do - Diam. Esterno (mm): 9.14
d - Diametro Filo (mm): 1.19
L1 - Lungh. Min. Lavoro (mm): 16.05
Sh - Lungh. a Pacco (mm): 11.3
P1 - Carico a L1 (N): 57.87
R - Carico di Flessione Unitario (N/mm): 6.18