MeterSprings
www.meterspec.it

# MOLLA COMPRESSIONE C0360-047-0880M

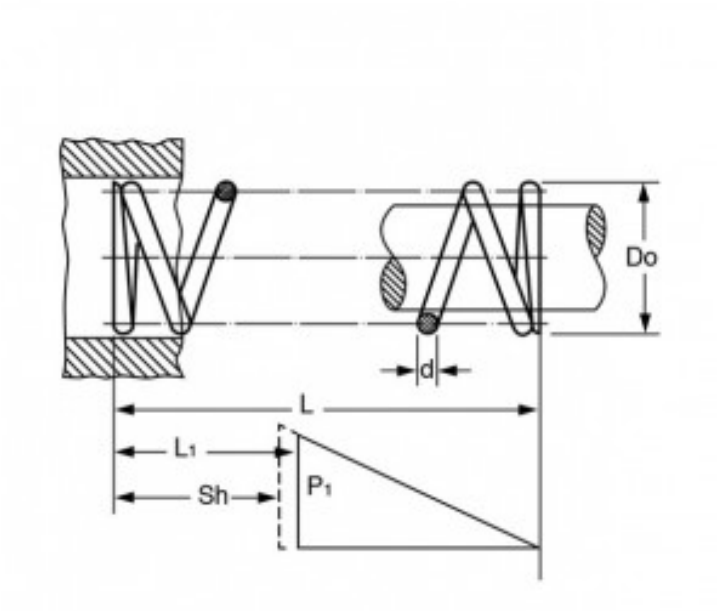


**Caratteristiche prodotto**

Materiale: ACCIAIO AL CARBONIO C85
L - Lungh. Libera (mm): 22.35
Do - Diam. Esterno (mm): 9.14
d - Diametro Filo (mm): 1.19
L1 - Lungh. Min. Lavoro (mm): 14.25
Sh - Lungh. a Pacco (mm): 10.29
P1 - Carico a L1 (N): 57.87
R - Carico di Flessione Unitario (N/mm): 7.13