MeterSprings
www.meterspec.it

# MOLLA COMPRESSIONE C0360-042-2500M

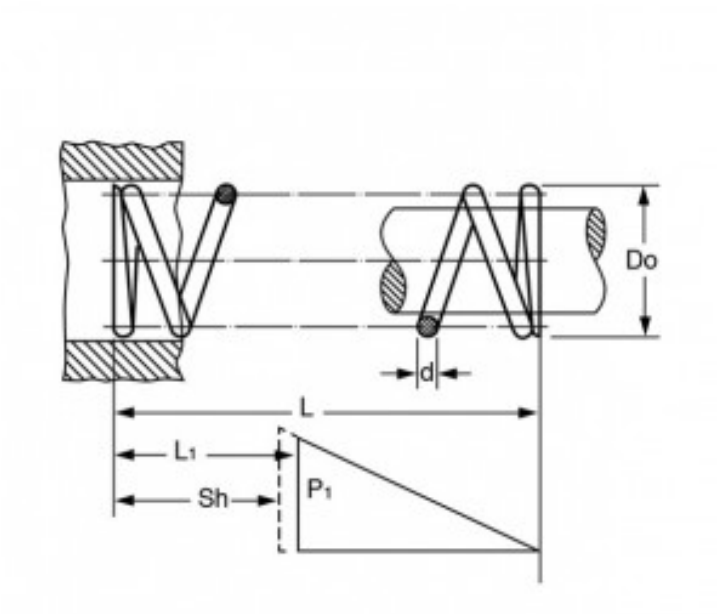


**Caratteristiche prodotto**

Materiale: ACCIAIO AL CARBONIO C85
L - Lungh. Libera (mm): 63.5
Do - Diam. Esterno (mm): 9.14
d - Diametro Filo (mm): 1.07
L1 - Lungh. Min. Lavoro (mm): 32.13
Sh - Lungh. a Pacco (mm): 21.44
P1 - Carico a L1 (N): 44.48
R - Carico di Flessione Unitario (N/mm): 1.42