MeterSprings
www.meterspec.it

MOLLA COMPRESSIONE C0360-040-2250M

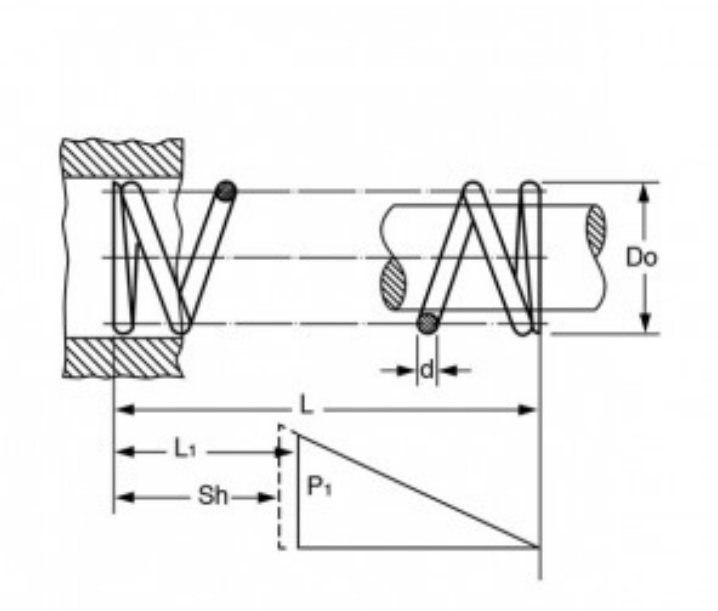

Caratteristiche prodotto

Materiale: ACCIAIO AL CARBONIO C85
L - Lungh. Libera (mm): 57.15
Do - Diam. Esterno (mm): 9.14
d - Diametro Filo (mm): 1.02
L1 - Lungh. Min. Lavoro (mm): 29.44
Sh - Lungh. a Pacco (mm): 18.01
P1 - Carico a L1 (N): 37.01
R - Carico di Flessione Unitario (N/mm): 1.33