MeterSprings
www.meterspec.it

MOLLA COMPRESSIONE C0360-029-1380M

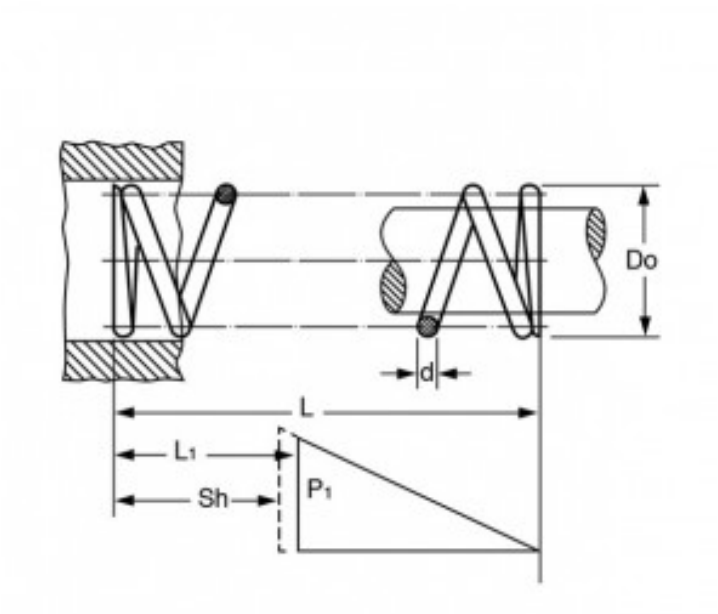

Caratteristiche prodotto

Materiale: ACCIAIO AL CARBONIO C85
L - Lungh. Libera (mm): 35.05
Do - Diam. Esterno (mm): 9.14
d - Diametro Filo (mm): 0.74
L1 - Lungh. Min. Lavoro (mm): 15.19
Sh - Lungh. a Pacco (mm): 6.99
P1 - Carico a L1 (N): 15.03
R - Carico di Flessione Unitario (N/mm): 0.75