MeterSprings
www.meterspec.it

MOLLA COMPRESSIONE C0300-051-0440M

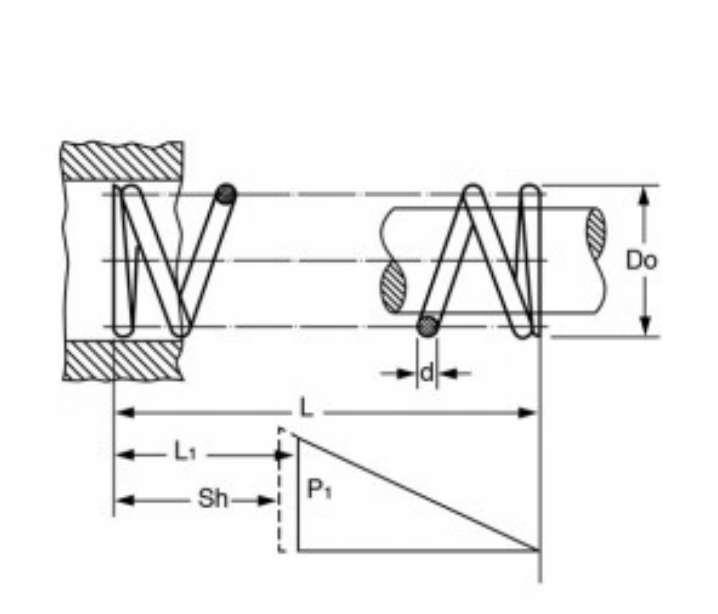

Caratteristiche prodotto

Materiale: ACCIAIO AL CARBONIO C85
L - Lungh. Libera (mm): 11.18
Do - Diam. Esterno (mm): 7.62
d - Diametro Filo (mm): 1.3
L1 - Lungh. Min. Lavoro (mm): 8.43
Sh - Lungh. a Pacco (mm): 7.82
P1 - Carico a L1 (N): 89.72
R - Carico di Flessione Unitario (N/mm): 32.64