MeterSprings
www.meterspec.it

MOLLA COMPRESSIONE C0300-047-0500M

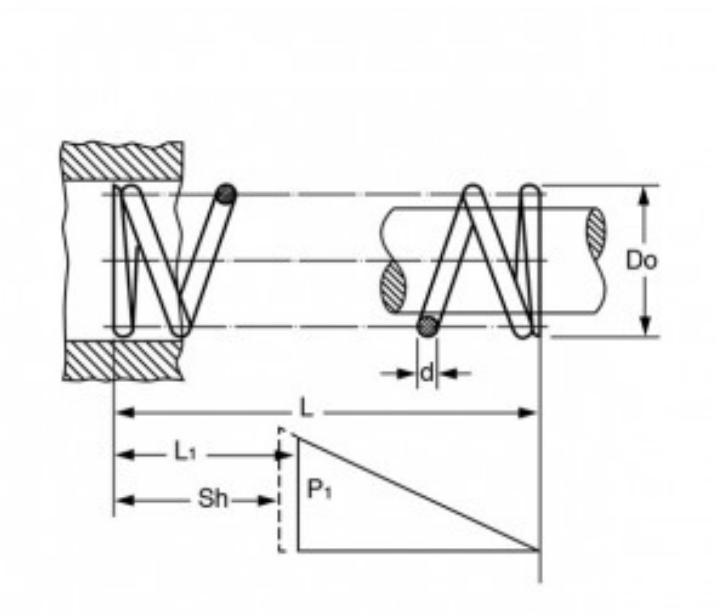

Caratteristiche prodotto

Materiale: ACCIAIO AL CARBONIO C85
L - Lungh. Libera (mm): 12.7
Do - Diam. Esterno (mm): 7.62
d - Diametro Filo (mm): 1.19
L1 - Lungh. Min. Lavoro (mm): 9.04
Sh - Lungh. a Pacco (mm): 7.9
P1 - Carico a L1 (N): 71.61
R - Carico di Flessione Unitario (N/mm): 19.61