MeterSprings
www.meterspec.it

MOLLA COMPRESSIONE C0300-030-1250M

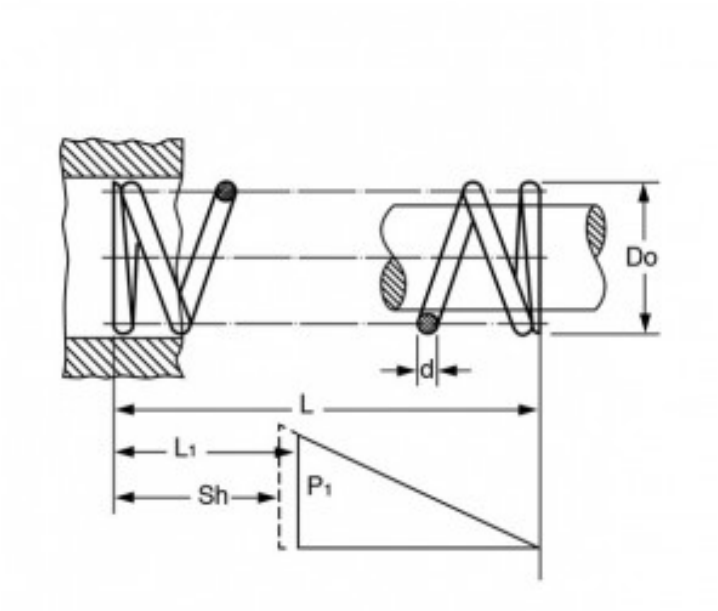

Caratteristiche prodotto

Materiale: ACCIAIO AL CARBONIO C85
L - Lungh. Libera (mm): 31.75
Do - Diam. Esterno (mm): 7.62
d - Diametro Filo (mm): 0.76
L1 - Lungh. Min. Lavoro (mm): 15.42
Sh - Lungh. a Pacco (mm): 8.84
P1 - Carico a L1 (N): 19.66
R - Carico di Flessione Unitario (N/mm): 1.21