MeterSprings
www.meterspec.it

MOLLA COMPRESSIONE C0240-042-0940M

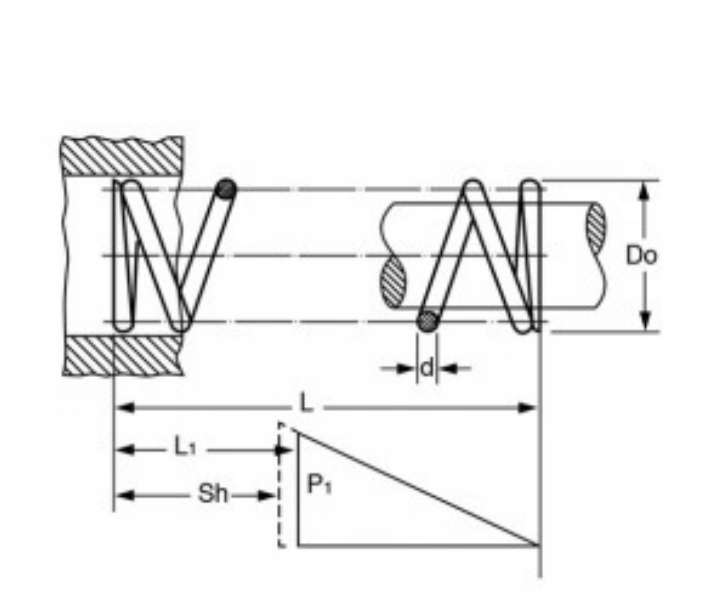

Caratteristiche prodotto

Materiale: ACCIAIO AL CARBONIO C85
L - Lungh. Libera (mm): 23.88
Do - Diam. Esterno (mm): 6.1
d - Diametro Filo (mm): 1.07
L1 - Lungh. Min. Lavoro (mm): 16.69
Sh - Lungh. a Pacco (mm): 15.24
P1 - Carico a L1 (N): 64.01
R - Carico di Flessione Unitario (N/mm): 8.93