MeterSprings
www.meterspec.it

MOLLA COMPRESSIONE C0240-040-1750M

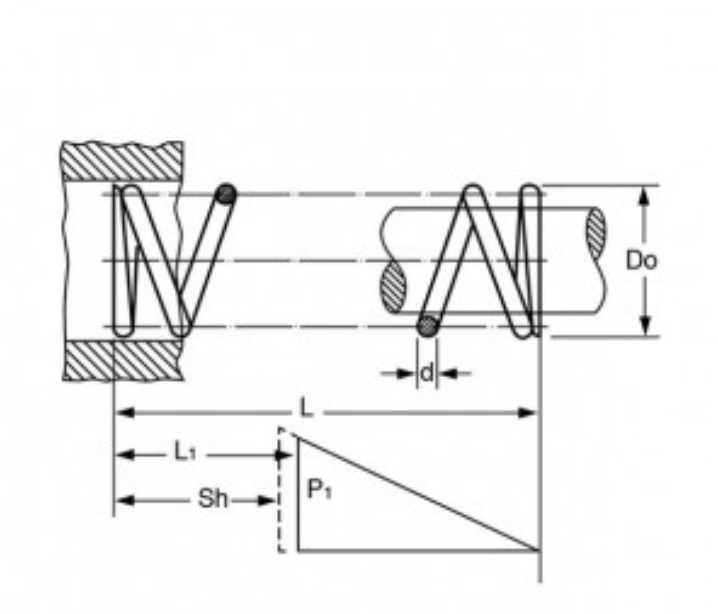

Caratteristiche prodotto

Materiale: ACCIAIO AL CARBONIO C85
L - Lungh. Libera (mm): 44.45
Do - Diam. Esterno (mm): 6.1
d - Diametro Filo (mm): 1.02
L1 - Lungh. Min. Lavoro (mm): 30.2
Sh - Lungh. a Pacco (mm): 24.82
P1 - Carico a L1 (N): 53.51
R - Carico di Flessione Unitario (N/mm): 3.77