MeterSprings
www.meterspec.it

# MOLLA COMPRESSIONE C0240-035-0690M

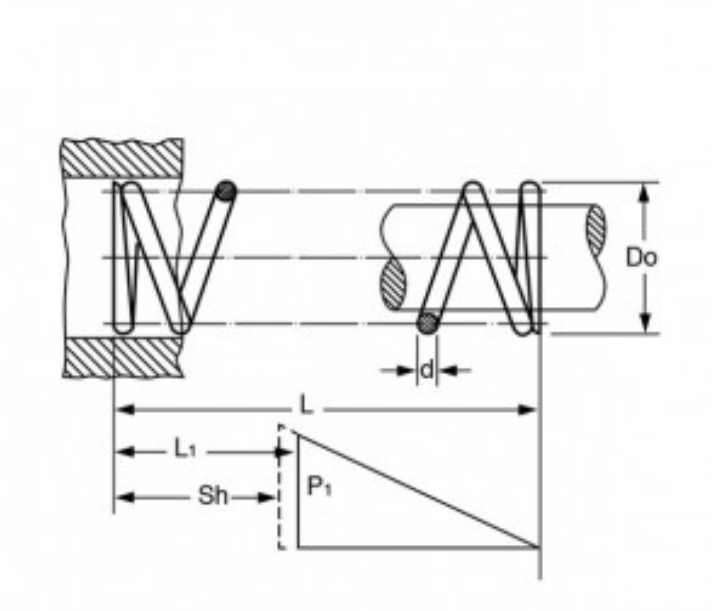


**Caratteristiche prodotto**

Materiale: ACCIAIO AL CARBONIO C85
L - Lungh. Libera (mm): 17.53
Do - Diam. Esterno (mm): 6.1
d - Diametro Filo (mm): 0.89
L1 - Lungh. Min. Lavoro (mm): 11.23
Sh - Lungh. a Pacco (mm): 9.3
P1 - Carico a L1 (N): 37.1
R - Carico di Flessione Unitario (N/mm): 5.88