MeterSprings
www.meterspec.it

MOLLA COMPRESSIONE C0240-032-0500M

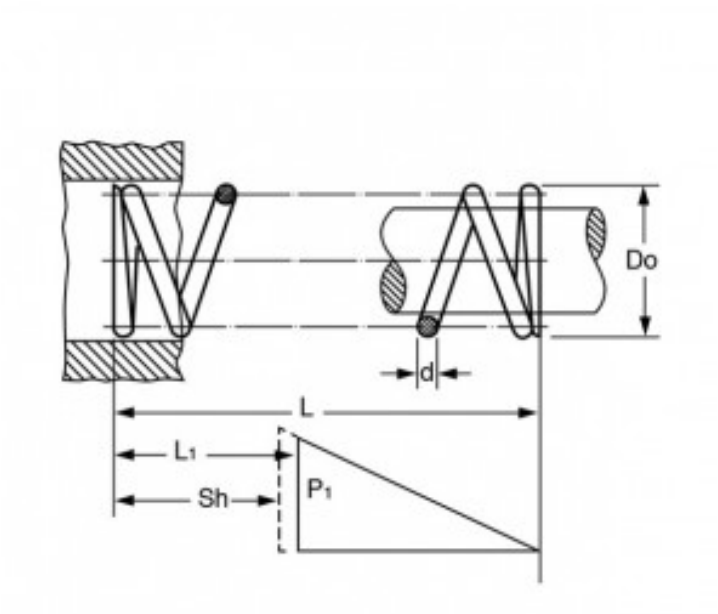

Caratteristiche prodotto

Materiale: ACCIAIO AL CARBONIO C85
L - Lungh. Libera (mm): 12.7
Do - Diam. Esterno (mm): 6.1
d - Diametro Filo (mm): 0.81
L1 - Lungh. Min. Lavoro (mm): 7.95
Sh - Lungh. a Pacco (mm): 5.89
P1 - Carico a L1 (N): 30.65
R - Carico di Flessione Unitario (N/mm): 6.44