MeterSprings
www.meterspec.it

# MOLLA COMPRESSIONE C0240-029-0500M

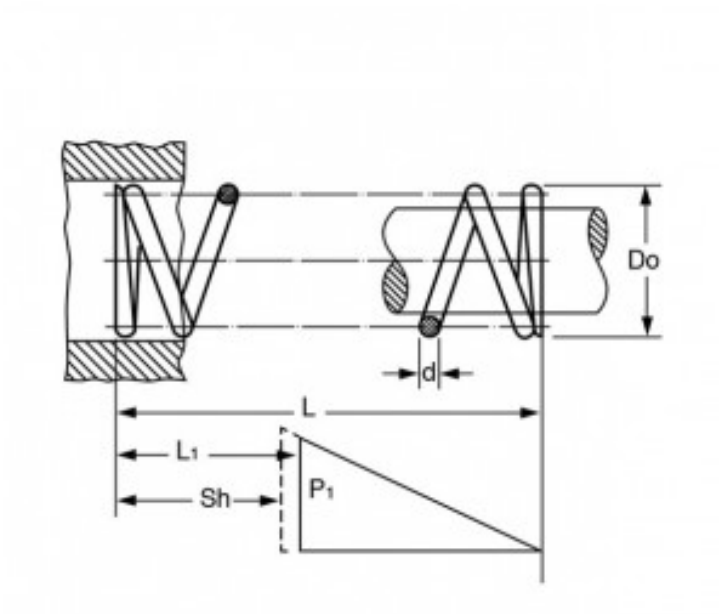


**Caratteristiche prodotto**

Materiale: ACCIAIO AL CARBONIO C85
L - Lungh. Libera (mm): 12.7
Do - Diam. Esterno (mm): 6.1
d - Diametro Filo (mm): 0.74
L1 - Lungh. Min. Lavoro (mm): 7.32
Sh - Lungh. a Pacco (mm): 5.61
P1 - Carico a L1 (N): 22.02
R - Carico di Flessione Unitario (N/mm): 4.08