MeterSprings
www.meterspec.it

MOLLA COMPRESSIONE C0240-024-1500M

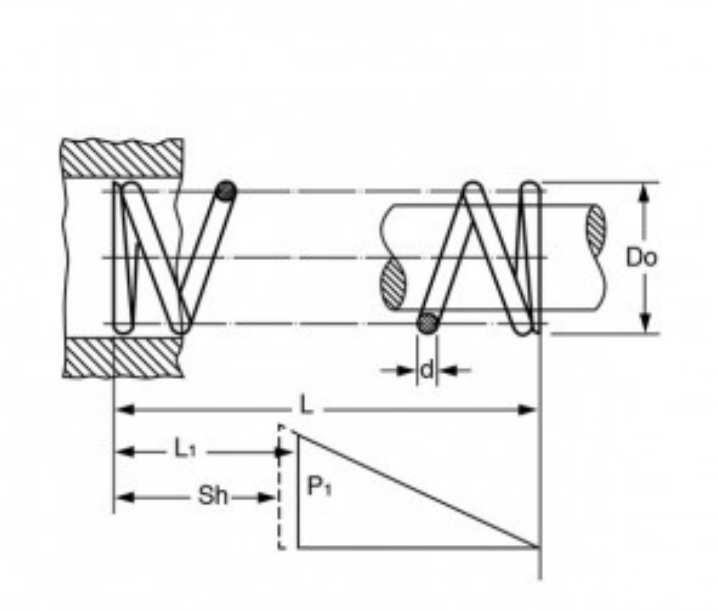

Caratteristiche prodotto

Materiale: ACCIAIO AL CARBONIO C85
L - Lungh. Libera (mm): 38.1
Do - Diam. Esterno (mm): 6.1
d - Diametro Filo (mm): 0.61
L1 - Lungh. Min. Lavoro (mm): 18.03
Sh - Lungh. a Pacco (mm): 9.63
P1 - Carico a L1 (N): 12.99
R - Carico di Flessione Unitario (N/mm): 0.65