MeterSprings
www.meterspec.it

MOLLA COMPRESSIONE C0240-020-0440M

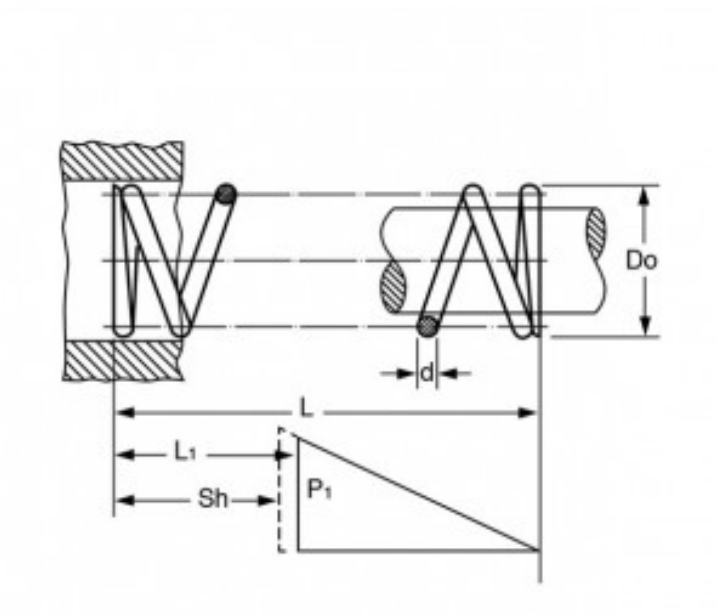

Caratteristiche prodotto

Materiale: ACCIAIO AL CARBONIO C85
L - Lungh. Libera (mm): 11.18
Do - Diam. Esterno (mm): 6.1
d - Diametro Filo (mm): 0.51
L1 - Lungh. Min. Lavoro (mm): 5.18
Sh - Lungh. a Pacco (mm): 3
P1 - Carico a L1 (N): 7.78
R - Carico di Flessione Unitario (N/mm): 1.3