MeterSprings
www.meterspec.it

MOLLA COMPRESSIONE C1225-207-4000M

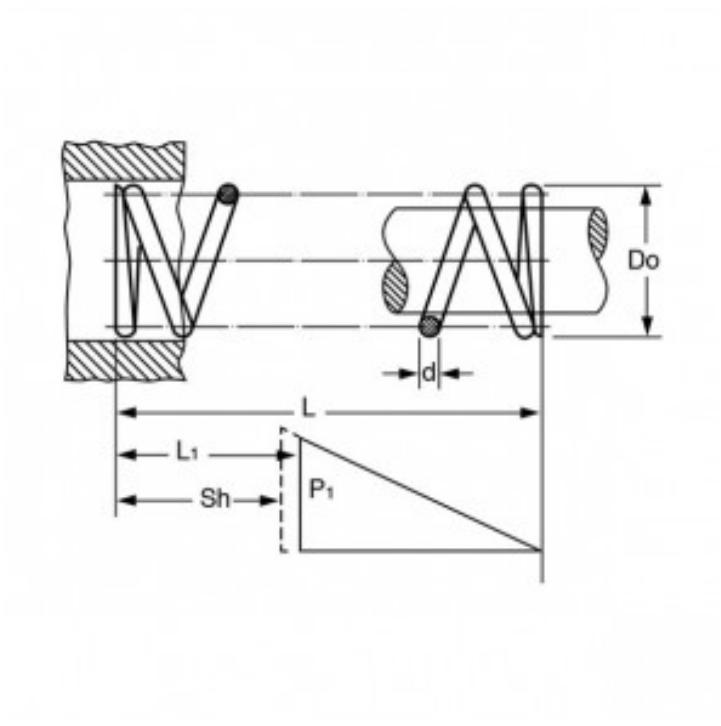

Caratteristiche prodotto

Materiale: ACCIAIO AL CARBONIO C85
L - Lungh. Libera (mm): 101.6
Do - Diam. Esterno (mm): 31.12
d - Diametro Filo (mm): 5.26
L1 - Lungh. Min. Lavoro (mm): 82.6
Sh - Lungh. a Pacco (mm): 72.06
P1 - Carico a L1 (N): 742.5
R - Carico di Flessione Unitario (N/mm): 39.08