MeterSprings
www.meterspec.it

MOLLA COMPRESSIONE C1225-192-2000M

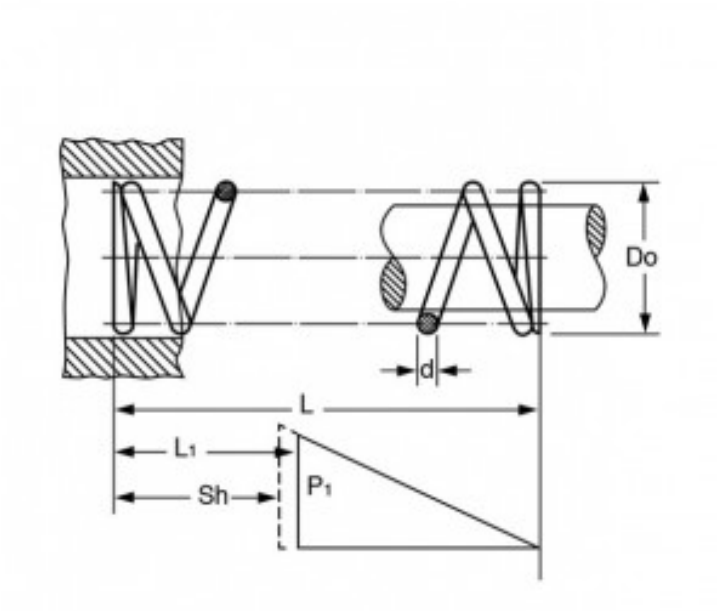

Caratteristiche prodotto

Materiale: ACCIAIO AL CARBONIO C85
L - Lungh. Libera (mm): 50.8
Do - Diam. Esterno (mm): 31.12
d - Diametro Filo (mm): 4.88
L1 - Lungh. Min. Lavoro (mm): 41.1
Sh - Lungh. a Pacco (mm): 36.45
P1 - Carico a L1 (N): 605.51
R - Carico di Flessione Unitario (N/mm): 62.41