MeterSprings
www.meterspec.it

MOLLA COMPRESSIONE C1225-177-2000M

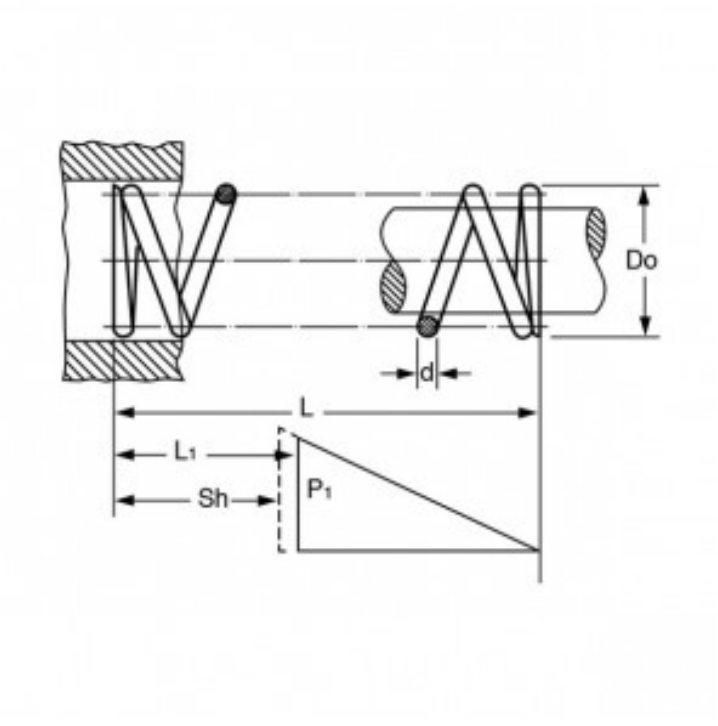

Caratteristiche prodotto

Materiale: ACCIAIO AL CARBONIO C85
L - Lungh. Libera (mm): 50.8
Do - Diam. Esterno (mm): 31.12
d - Diametro Filo (mm): 4.5
L1 - Lungh. Min. Lavoro (mm): 39.5
Sh - Lungh. a Pacco (mm): 33.66
P1 - Carico a L1 (N): 486.43
R - Carico di Flessione Unitario (N/mm): 43.04