MeterSprings
www.meterspec.it

MOLLA COMPRESSIONE C1225-162-4500M

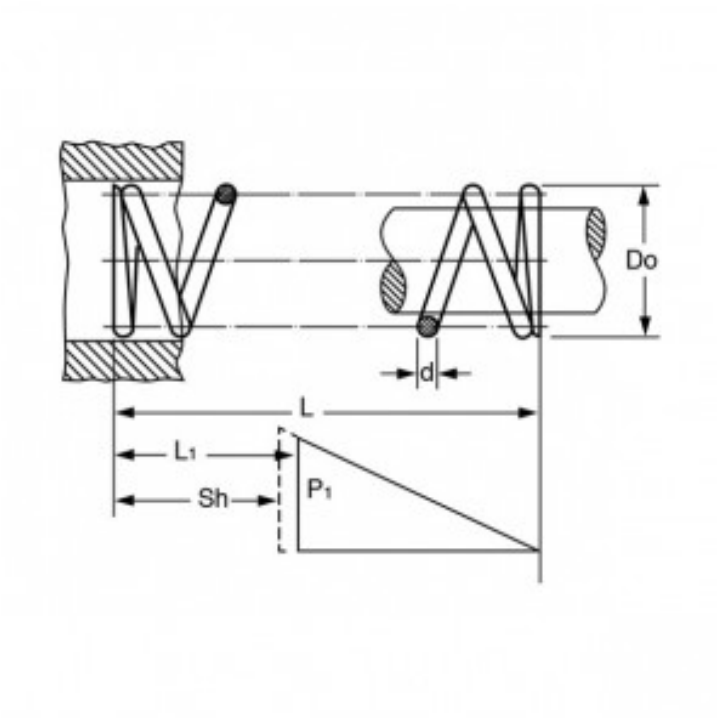

Caratteristiche prodotto

Materiale: ACCIAIO AL CARBONIO C85
L - Lungh. Libera (mm): 114.3
Do - Diam. Esterno (mm): 31.12
d - Diametro Filo (mm): 4.11
L1 - Lungh. Min. Lavoro (mm): 81.79
Sh - Lungh. a Pacco (mm): 60.83
P1 - Carico a L1 (N): 382.08
R - Carico di Flessione Unitario (N/mm): 11.75