MeterSprings
www.meterspec.it

MOLLA COMPRESSIONE C1225-162-4000M

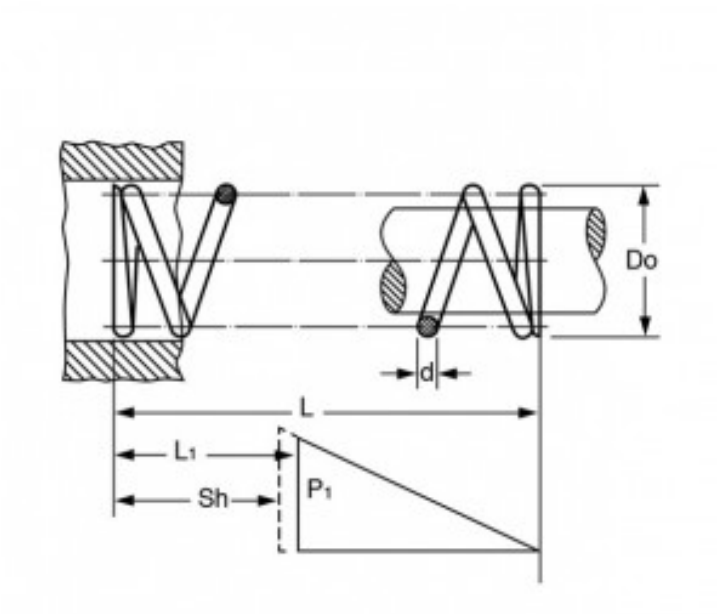

Caratteristiche prodotto

Materiale: ACCIAIO AL CARBONIO C85
L - Lungh. Libera (mm): 101.6
Do - Diam. Esterno (mm): 31.12
d - Diametro Filo (mm): 4.11
L1 - Lungh. Min. Lavoro (mm): 72.97
Sh - Lungh. a Pacco (mm): 54.79
P1 - Carico a L1 (N): 382.08
R - Carico di Flessione Unitario (N/mm): 13.34