MeterSprings
www.meterspec.it

MOLLA COMPRESSIONE C1225-148-1000M

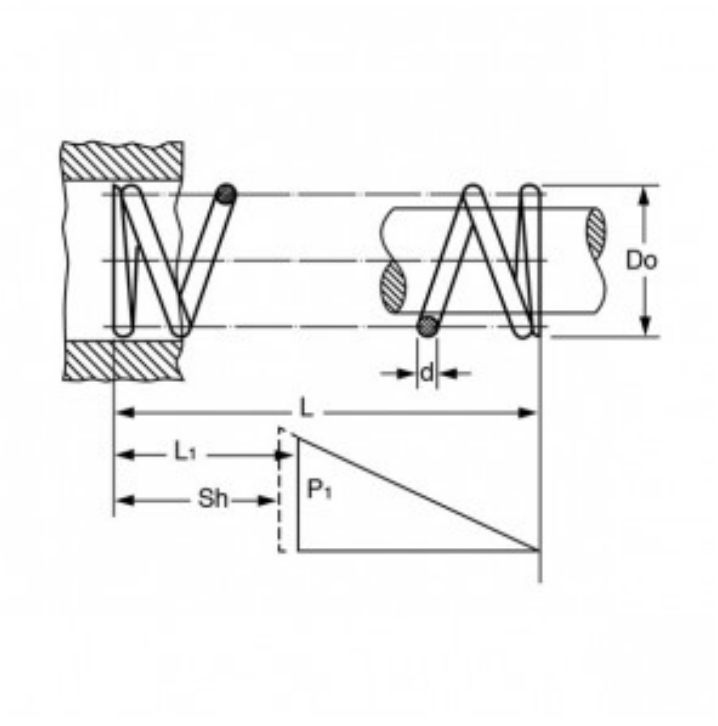

Caratteristiche prodotto

Materiale: ACCIAIO AL CARBONIO C85
L - Lungh. Libera (mm): 25.4
Do - Diam. Esterno (mm): 31.12
d - Diametro Filo (mm): 3.76
L1 - Lungh. Min. Lavoro (mm): 19.08
Sh - Lungh. a Pacco (mm): 17.09
P1 - Carico a L1 (N): 298.02
R - Carico di Flessione Unitario (N/mm): 47.21