MeterSprings
www.meterspec.it

MOLLA COMPRESSIONE C1225-125-0875M

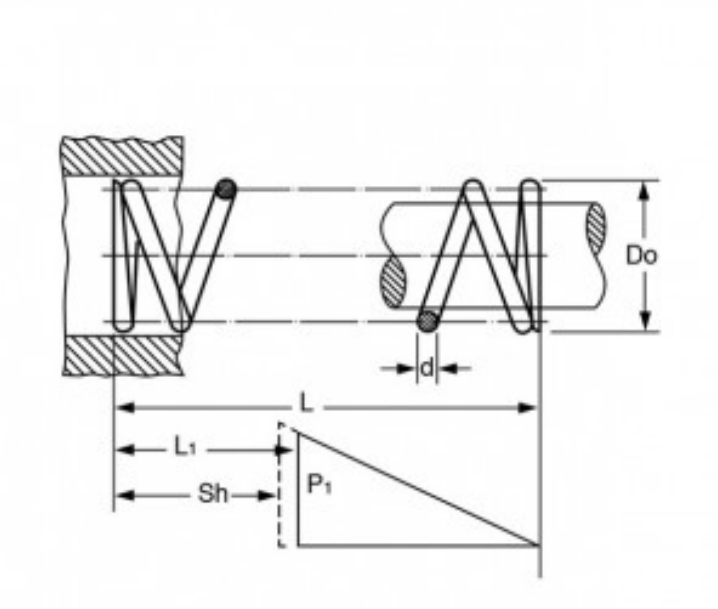

Caratteristiche prodotto

Materiale: ACCIAIO AL CARBONIO C85
L - Lungh. Libera (mm): 22.35
Do - Diam. Esterno (mm): 31.12
d - Diametro Filo (mm): 3.18
L1 - Lungh. Min. Lavoro (mm): 15.72
Sh - Lungh. a Pacco (mm): 13.13
P1 - Carico a L1 (N): 187.13
R - Carico di Flessione Unitario (N/mm): 28.24