MeterSprings
www.meterspec.it

MOLLA COMPRESSIONE C1225-112-3500M

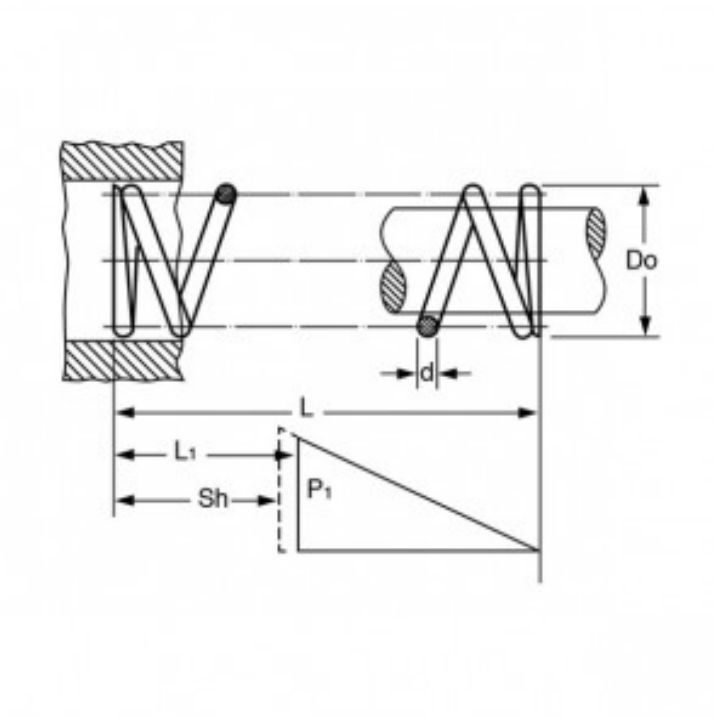

Caratteristiche prodotto

Materiale: ACCIAIO AL CARBONIO C85
L - Lungh. Libera (mm): 88.9
Do - Diam. Esterno (mm): 31.12
d - Diametro Filo (mm): 2.84
L1 - Lungh. Min. Lavoro (mm): 51.16
Sh - Lungh. a Pacco (mm): 29.46
P1 - Carico a L1 (N): 138.02
R - Carico di Flessione Unitario (N/mm): 3.66