MeterSprings
www.meterspec.it

MOLLA COMPRESSIONE C1225-096-5000M

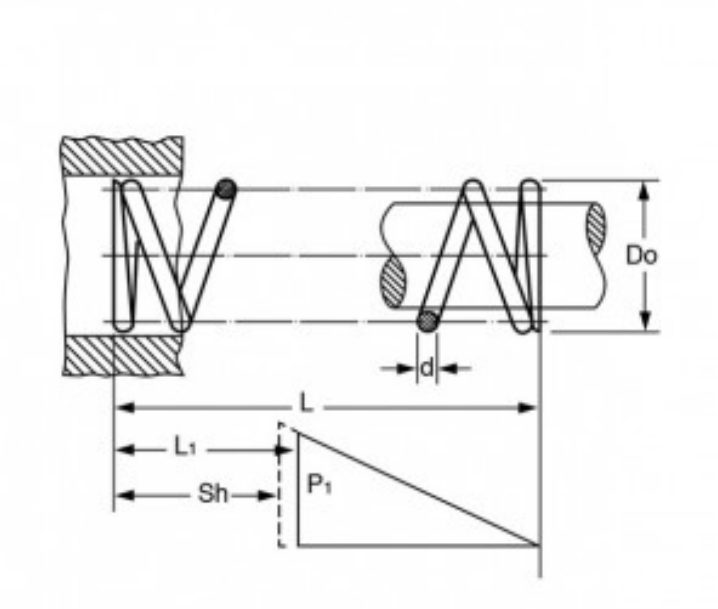

Caratteristiche prodotto

Materiale: ACCIAIO AL CARBONIO C85
L - Lungh. Libera (mm): 127
Do - Diam. Esterno (mm): 31.12
d - Diametro Filo (mm): 2.44
L1 - Lungh. Min. Lavoro (mm): 66.42
Sh - Lungh. a Pacco (mm): 30.53
P1 - Carico a L1 (N): 89.85
R - Carico di Flessione Unitario (N/mm): 1.49