MeterSprings
www.meterspec.it

MOLLA COMPRESSIONE C0210-022-0880M

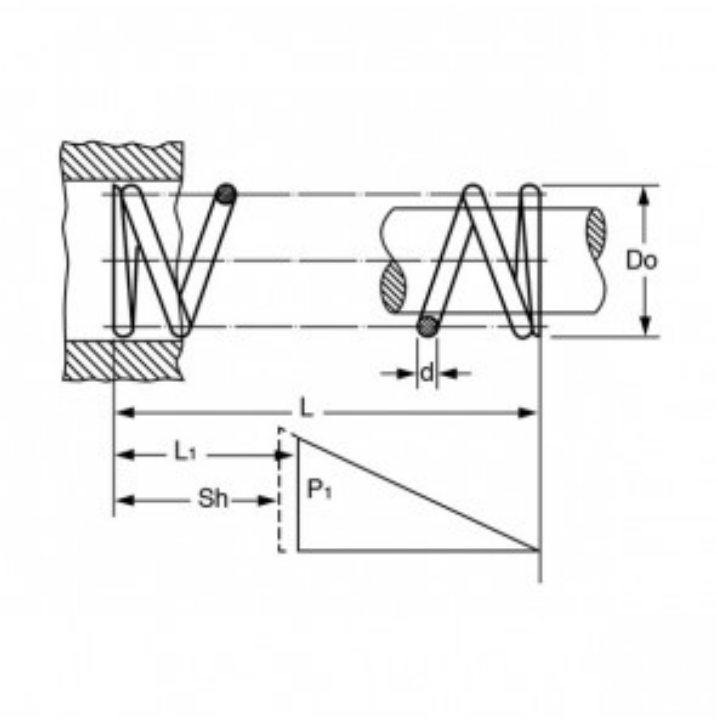

Caratteristiche prodotto

Materiale: ACCIAIO AL CARBONIO C85
L - Lungh. Libera (mm): 22.35
Do - Diam. Esterno (mm): 5.33
d - Diametro Filo (mm): 0.56
L1 - Lungh. Min. Lavoro (mm): 11.05
Sh - Lungh. a Pacco (mm): 6.53
P1 - Carico a L1 (N): 11.52
R - Carico di Flessione Unitario (N/mm): 1.02