MeterSprings
www.meterspec.it

MOLLA COMPRESSIONE C0210-018-2000M

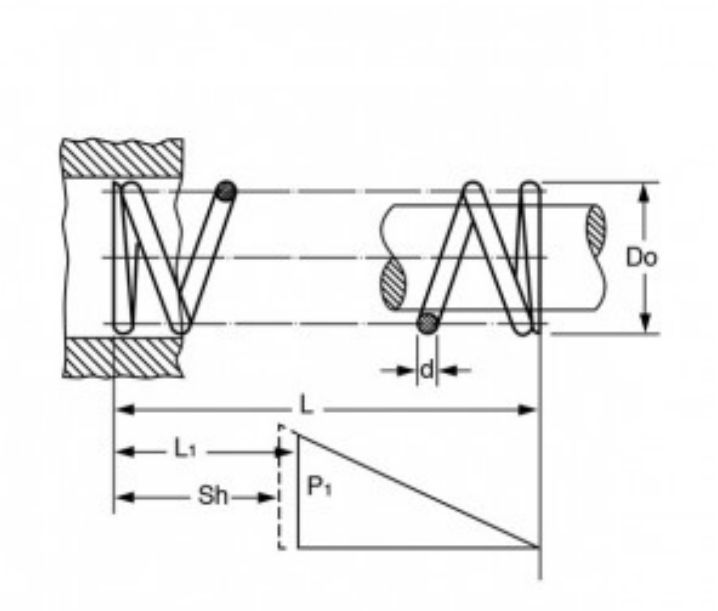

Caratteristiche prodotto

Materiale: ACCIAIO AL CARBONIO C85
L - Lungh. Libera (mm): 50.8
Do - Diam. Esterno (mm): 5.33
d - Diametro Filo (mm): 0.46
L1 - Lungh. Min. Lavoro (mm): 19
Sh - Lungh. a Pacco (mm): 9.53
P1 - Carico a L1 (N): 6.67
R - Carico di Flessione Unitario (N/mm): 0.21