MeterSprings
www.meterspec.it

MOLLA COMPRESSIONE C0180-012-0440M

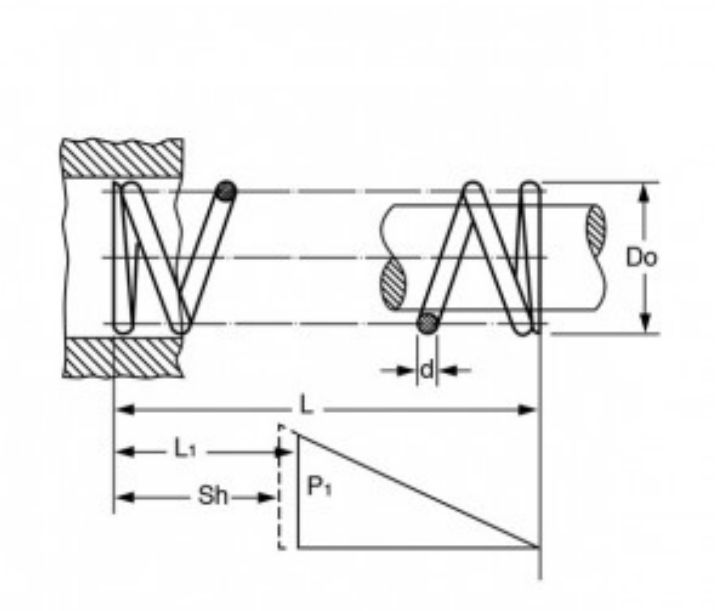

Caratteristiche prodotto

Materiale: ACCIAIO AL CARBONIO C85
L - Lungh. Libera (mm): 11.18
Do - Diam. Esterno (mm): 4.57
d - Diametro Filo (mm): 0.3
L1 - Lungh. Min. Lavoro (mm): 4.32
Sh - Lungh. a Pacco (mm): 1.88
P1 - Carico a L1 (N): 2.4
R - Carico di Flessione Unitario (N/mm): 0.35