MeterSprings
www.meterspec.it

MOLLA COMPRESSIONE C0120-024-1250M

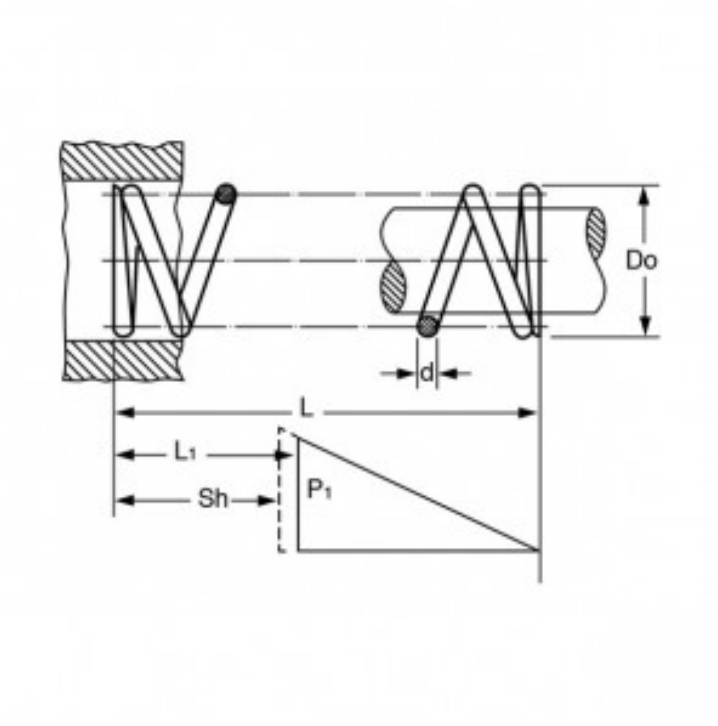

Caratteristiche prodotto

Materiale: ACCIAIO AL CARBONIO C85
L - Lungh. Libera (mm): 31.75
Do - Diam. Esterno (mm): 3.05
d - Diametro Filo (mm): 0.61
L1 - Lungh. Min. Lavoro (mm): 23.77
Sh - Lungh. a Pacco (mm): 20.14
P1 - Carico a L1 (N): 25.04
R - Carico di Flessione Unitario (N/mm): 3.13