MeterSprings
www.meterspec.it

MOLLA COMPRESSIONE C0120-022-0940M

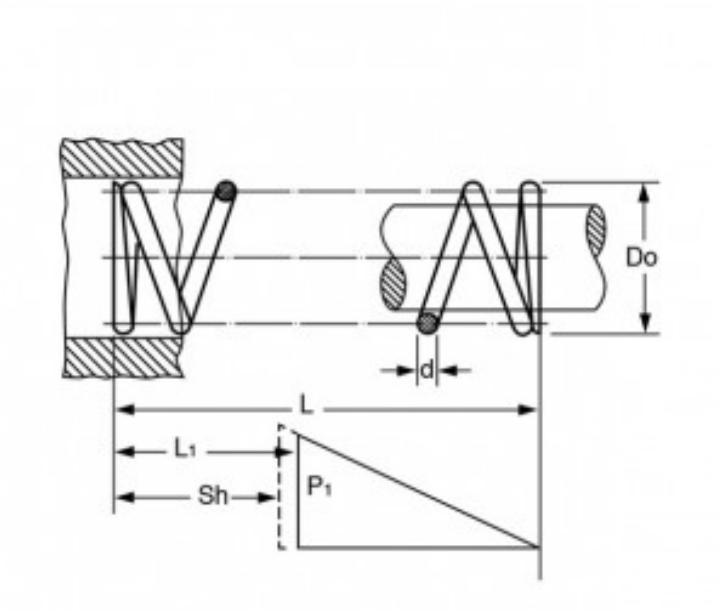

Caratteristiche prodotto

Materiale: ACCIAIO AL CARBONIO C85
L - Lungh. Libera (mm): 23.88
Do - Diam. Esterno (mm): 3.05
d - Diametro Filo (mm): 0.56
L1 - Lungh. Min. Lavoro (mm): 16.64
Sh - Lungh. a Pacco (mm): 14.38
P1 - Carico a L1 (N): 19.93
R - Carico di Flessione Unitario (N/mm): 2.75