MeterSprings
www.meterspec.it

MOLLA COMPRESSIONE C0120-018-0750M

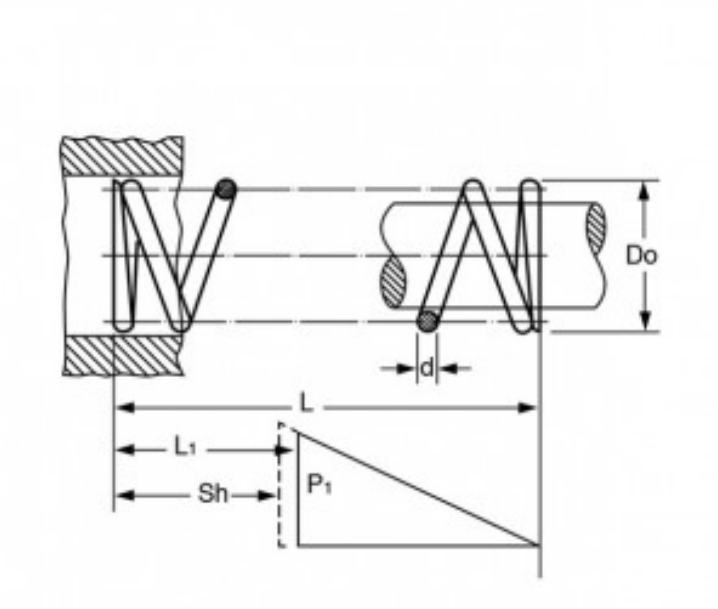

Caratteristiche prodotto

Materiale: ACCIAIO AL CARBONIO C85
L - Lungh. Libera (mm): 19.05
Do - Diam. Esterno (mm): 3.05
d - Diametro Filo (mm): 0.46
L1 - Lungh. Min. Lavoro (mm): 11.38
Sh - Lungh. a Pacco (mm): 9.12
P1 - Carico a L1 (N): 11.39
R - Carico di Flessione Unitario (N/mm): 1.49