MeterSprings
www.meterspec.it

MOLLA COMPRESSIONE C0120-016-0690M

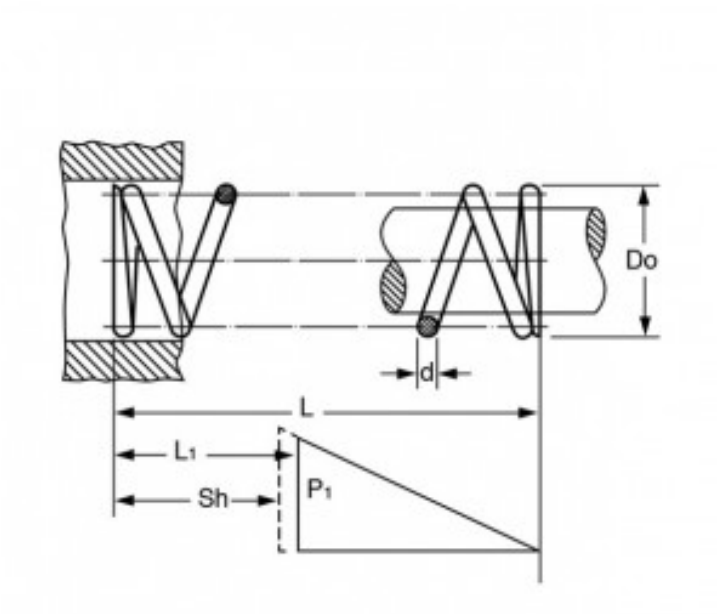

Caratteristiche prodotto

Materiale: ACCIAIO AL CARBONIO C85
L - Lungh. Libera (mm): 17.53
Do - Diam. Esterno (mm): 3.05
d - Diametro Filo (mm): 0.41
L1 - Lungh. Min. Lavoro (mm): 9.53
Sh - Lungh. a Pacco (mm): 7.14
P1 - Carico a L1 (N): 8.18
R - Carico di Flessione Unitario (N/mm): 1.02