MeterSprings
www.meterspec.it

MOLLA COMPRESSIONE C0120-014-0940M

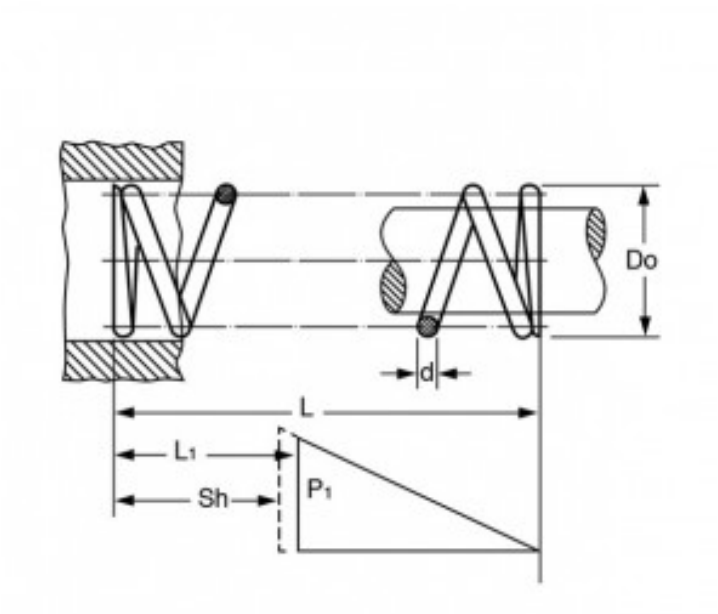

Caratteristiche prodotto

Materiale: ACCIAIO AL CARBONIO C85
L - Lungh. Libera (mm): 23.88
Do - Diam. Esterno (mm): 3.05
d - Diametro Filo (mm): 0.36
L1 - Lungh. Min. Lavoro (mm): 12.29
Sh - Lungh. a Pacco (mm): 7.24
P1 - Carico a L1 (N): 5.47
R - Carico di Flessione Unitario (N/mm): 0.47