MeterSprings
www.meterspec.it

MOLLA A TORSIONE C85 SINISTRA T085-120-625-L

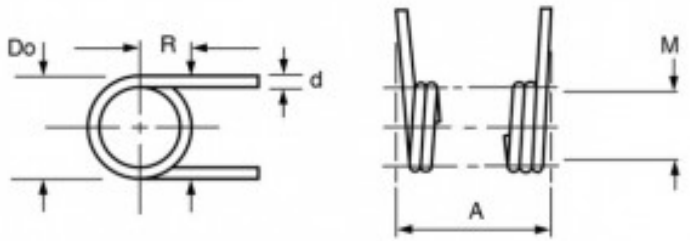

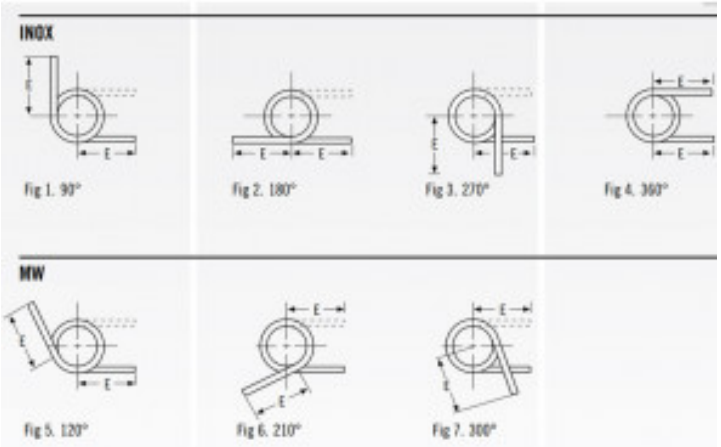

Caratteristiche prodotto

Materiale: ACCIAIO AL CARBONIO C85
Do - Diam. Esterno (mm): 23.52
d - Diametro Filo (mm): 2.16
Max Deg° - Gradi di Deflessione Max
Consigliati (Gradi): 120
PG - Posizione Gambi a riposo (Gradi): 120
T - Torsione (N mm): 1254
M - Dim. Mandrino Consigliata (mm): 15.88
E - Lungh. Gambo da asse Centrale (mm): 63.5
1/2 E - (mm): 31.75
A - Altezza (mm): 16.56
N° Spire: 5.17
L/R - Senso Avvolgimento: Left