MeterSprings
www.meterspec.it

MOLLA A TORSIONE C85 SINISTRA T112-120-750-L

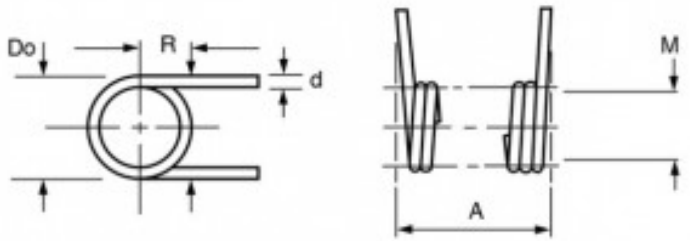

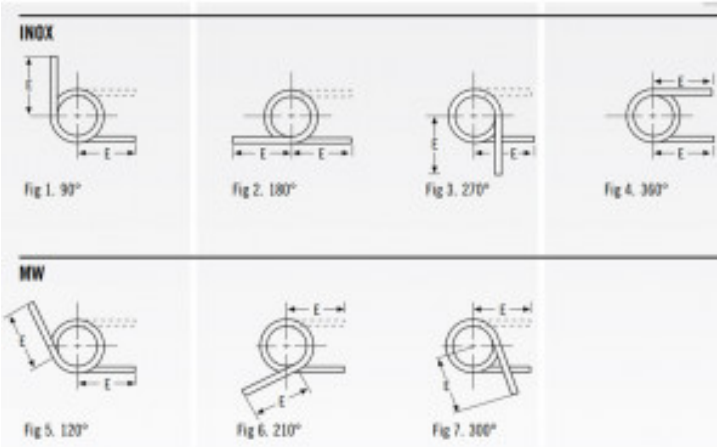

Caratteristiche prodotto

Materiale: ACCIAIO AL CARBONIO C85
Do - Diam. Esterno (mm): 28.75
d - Diametro Filo (mm): 2.84
Max Deg° - Gradi di Deflessione Max Consigliati (Gradi): 120
PG - Posizione Gambi a riposo (Gradi): 120
T - Torsione (N mm): 3058
M - Dim. Mandrino Consigliata (mm): 19.05
E - Lungh. Gambo da asse Centrale (mm): 101.6
1/2 E - (mm): 50.8
A - Altezza (mm): 21.82
N° Spire: 5.17
L/R - Senso Avvolgimento: Left