MeterSprings
www.meterspec.it

MOLLA COMPRESSIONE C0120-010-0560M

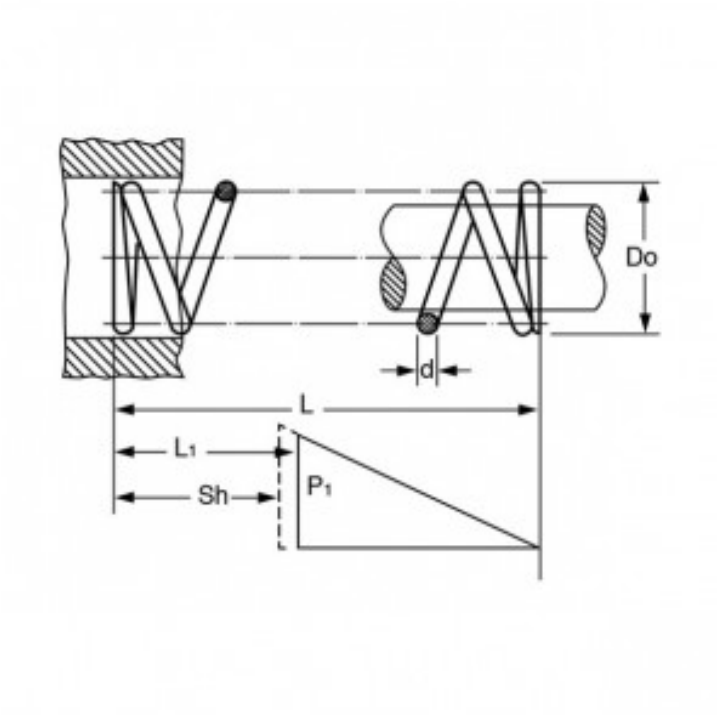

Caratteristiche prodotto

Materiale: ACCIAIO AL CARBONIO C85
L - Lungh. Libera (mm): 14.22
Do - Diam. Esterno (mm): 3.05
d - Diametro Filo (mm): 0.25
L1 - Lungh. Min. Lavoro (mm): 5.51
Sh - Lungh. a Pacco (mm): 2.77
P1 - Carico a L1 (N): 2.14
R - Carico di Flessione Unitario (N/mm): 0.25