MeterSprings
www.meterspec.it

MOLLA COMPRESSIONE C1100-135-3000M

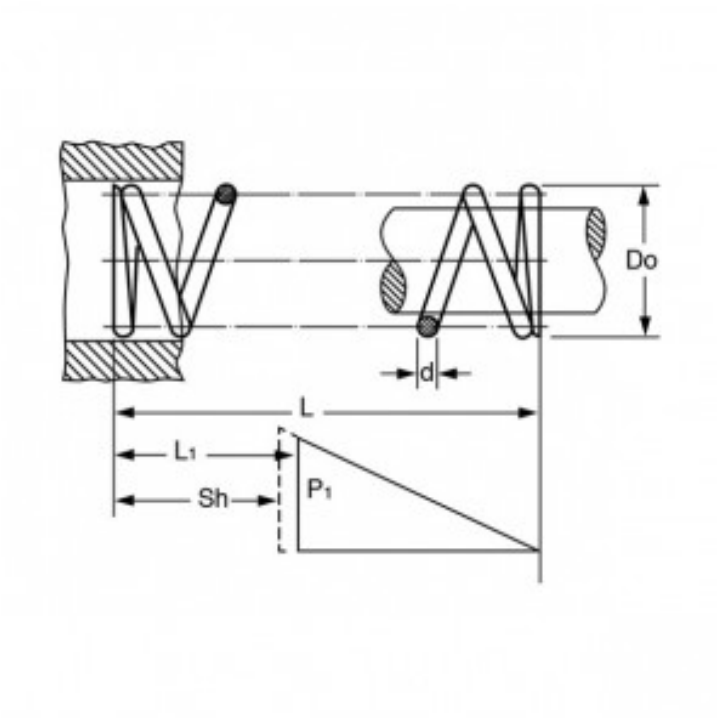

Caratteristiche prodotto

Materiale: ACCIAIO AL CARBONIO C85
L - Lungh. Libera (mm): 76.2
Do - Diam. Esterno (mm): 27.94
d - Diametro Filo (mm): 3.43
L1 - Lungh. Min. Lavoro (mm): 51.94
Sh - Lungh. a Pacco (mm): 38.81
P1 - Carico a L1 (N): 255.8
R - Carico di Flessione Unitario (N/mm): 10.56